![OLIGHT]

USER MANUAL

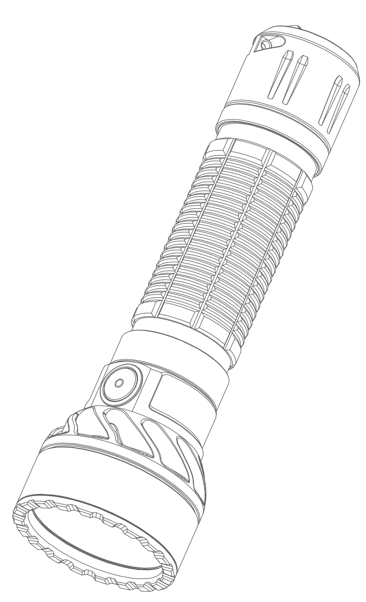

Freyr

Thank you for purchasing this Olight Product. Please read this manual carefully before use and keep it for future reference!

IN THE BOX

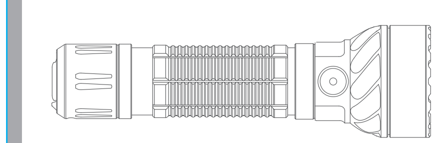

Freyr (With Battery)

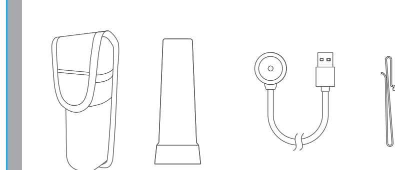

Holster · Silicone Traffic Wand · USB Magnetic Charging Cable · Pocket Clip

SPECIFICATIONS

WHITE LIGHT

HIGH 1750 lumens — 100% 2min — 49% 150min — 17% 28min

LOW 300 lumens — 100% 9.5h — 15days

MOON 5lumens

RGB LIGHTS

RED LIGHT 30lumens

GREEN LIGHT 60lumens — 100% 12h / 14h / 22h

BLUE LIGHT 25lumens

WHITE LIGHT	HIGH	LOW	MOON
(distance)	360m	150m	19m

RGB LIGHTS	RED LIGHT	GREEN LIGHT	BLUE LIGHT
(distance)	12m	19m	8m

(intensity)	(impact resistance)	(waterproof)
32,400cd	1.5m	IPX8

(size)	(weight)
(L)5.35*(D)1.59in (L)136*(D)40.5mm	202g/7.13oz (Including Battery and Pocket Clip)

All above specifications are test results based on ANSI/NEMA FL1-2009 Standard.

The tests are performed using the battery included in the flashlight.

BATTERY INSTALLATION

Before first use, please unscrew the tailcap and remove the insulating film. If the battery needs to be replaced, make sure that the positive end of the new battery faces the flashlight head when you put it in.

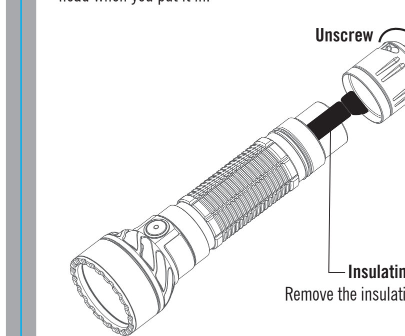

AVAILABLE BATTERIES

- 1 x customized 5000mAh 21700 rechargeable lithium battery

BATTERY LEVEL INDICATOR

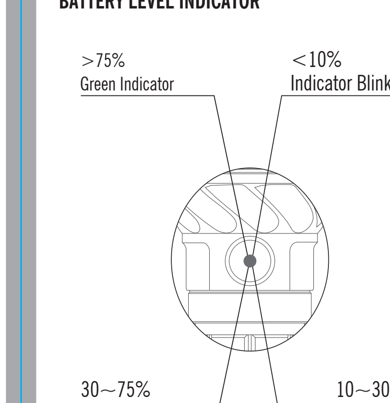

NOTE: If using moonlight mode, the battery indicator will only display when the battery level is below 10%.

USB MAGNETIC CHARGING CABLE -- MCC3

Parameter	Specification
Charging cable	USB type A - magnetic charging connector, length: 0.5m
Input	USB A - Type DC 5V 2A
Charging pattern	CC&CV
Maximum charging current	2A
Voltage of fully charged battery	4.2V±0.05V
Charge indication	Red: charging Green: full (over 95%) or disconnected with flashlight
Time to fully charge	5 hours (For reference only. When the USB power source is insufficient to provide 5V 2A power capacity, the charging time will be longer)

CHARGING

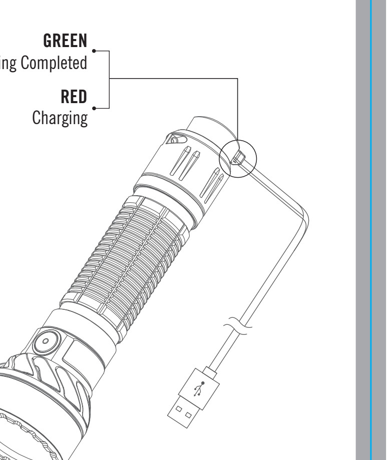

* Before first use please fully charge the product.
* Connect the USB end of the magnetic charging cable to an external USB power source, then attach the other end of the cable to the charging port of the light (best charging efficiency with a 10W (5V 2A) USB power source). The red indicator means charging, while the green indicator means charging completed (battery level >95%).
* Only charge with standard MCC3, not compatible with other MCC.

DANGER

- DO NOT shine the light directly into human eyes. This may cause temporary blindness, or permanent damage to the eyes.
- When the flashlight is turned momentarily on with the high white light, the proximity sensor will not work. On this account, please DO NOT shine the light towards any object within 20cm for a prolonged period to avoid hazards.
- DO NOT cover the flashlight's head or stand the flashlight on its head when it is on. The radiation energy may cause damage to the flashlight itself, or even result in the burning of flammable objects nearby.

WARNING

- The tail switch may not work while immersed in sea water or other conductive media. Please try to keep it clean and dry.
- DO NOT use Non-protected rechargeable batteries.
- Please lock out the switches if the flashlight is left unused, carried, or transported. The heat built-up due to accidental activation may melt the lens of the flashlight, cause close objects to burn, or even result in unexpected disasters.

NOTICE

- DO NOT short-circuit the tail switch cap with the ring surrounding it. The short circuit in this case will result in an electric discharge of below 3mA between them, and may lead to a complete battery drain if it is in this state for too long.
- The built-in proximity sensor is underneath the front lens. When the high white light is on, the sensor will dim the brightness automatically if it senses a close-up obstruction or a strong light source right ahead, like sunlight, bright street lamps, car headlights, etc. The brightness will restore when the obstruction is gone and the light source is not right ahead.
- The maximum output brightness will decrease as the battery voltage decreases.
- The proximity sensor will stop working when the battery is low and the brightness of the high white light has decreased to a safe level.
- The response distance of the proximity sensor may vary from 3cm to 50cm according to the reflectivity of obstructive objects. The higher the reflectivity, the farther the distance.
- The sensor may NOT work if it is blocked by water, dirt, or scratches on the front lens. Please keep the lens clean to ensure that it works properly.
- The white light should only be set at low mode or moonlight mode when used with the silicone traffic wand.

CONTENTS

(EN) English _ _ _ _ 01
(CHS) 简体中文 _ _ _ _ 01
(FI) Finnish _ _ _ _ 02
(NO) Norwegian _ _ _ _ 03
(SV) Swedish _ _ _ _ 03
(NED) Nederland _ _ _ _ 04
(PL) Polska _ _ _ _ 05
(DE) Deutsch _ _ _ _ 05
(HU) Magyarország _ _ _ _ 06
(RU) Русский _ _ _ _ 07
(ES) Español _ _ _ _ 08
(RO) Romanesc _ _ _ _ 09
(UA) Ukrainian _ _ _ _ 10
(JP) 日本語 _ _ _ _ 11
(TH) ไทย _ _ _ _ 12
(FR) Français _ _ _ _ 12
(BG) български _ _ _ _ 13
(IT) Italia _ _ _ _ 14
(SK) Slovenskýjazyk _ _ _ _ 15

(EN) English

HOW TO OPERATE

TAIL SWITCH

ON/OFF: Single press the tail switch to turn the flashlight on or off. Half press for low white light, or full press for high white light.

MOMENTARY ON: Press the tail switch halfway and hold for a momentary low white light or fully press and hold for momentary high white light. Release the tail switch and the flashlight will turn off.

SIDE SWITCH

ON/OFF: Single-click the side switch to turn the flashlight ON/OFF. When turned on, the colored light or moonlight used previously will be activated.

LIGHT COLOR CHANGE: When the light is already on, press and hold the side switch to automatically cycle through the red, green, blue, and moonlight. The current light mode is selected when the side switch is released.

WHITE LIGHT: Quickly double-click the side switch to access high white light, then cycle between high and low white light with each double click. When the flashlight is off, press and hold the side switch for about 1 second to access moonlight.

STROBE: Quickly triple-click the side switch to activate a white light strobe.

LOCKOUT/UNLOCK: When the light is off, press and hold the side switch for about 2 seconds to enter lockout mode after a short flash of moonlight. Under lockout mode, if you click the side switch or tail switch, the red indicator below the side switch will be on for two seconds to signal that the light is still in lockout mode. To exit lockout mode, press and hold the side switch for over 1 second until the light is on moonlight mode.

(CHS) 简体中文

操作说明

尾按键

开/关机：单按（按下并快速释放）开启或关闭手电，轻按输出白光低亮，重按输出白光高亮。

瞬时点亮：按下按键并保持，手电瞬时点亮；轻按为白光低亮，重按为白光高亮，按键释放时输出关闭。

侧按键：

开/关机：单按开、关机。开机时，输出前次关机时的彩光或月光档。

转换彩光颜色：长按按键，光色按（白）- 红- 绿- 蓝- 月光档-红顺序循环变化，直至按键释放。

快捷白光：快速双按按键输出白光高亮，再次双按输出亮度在高亮与低亮之间转换。关机条件下长按侧键（1秒）进入月光档；

白光爆闪：快速连续三次（或以上）按击按键输出爆闪。

锁键与解锁：关机状态下，按住按键（约2秒）直至见到月光档熄灭，手电进入锁键状态。在锁键状态下，长按侧按键1秒以上解锁，输出弱白光。 锁键状态下，侧按键与尾按键在非解锁操作触发时，侧按键底部的红色指示灯亮起2秒。

(FI) Finnish

KÄYTTÖOHJE

TAKAKYTKIN

ON/OFF: Kytke taskulamppu päälle tai pois päältä painamalla takakytkintä yhden kerran. Puolipainallus kytkee himmeän valkoisen valon ja täysi painallus kirkkaan valkoisen valon.

HETKELLINEN VALO: Paina takakytkintä puoliväliin ja pidä painettuna kytkeäksesi hetkellisesti himmeän valkoisen valon. Paina takakytkin pohjaan ja pidä painettuna hetkellisen kirkkaan valkoisen valon kytkemiseksi. Vapauta takakytkin, jolloin taskulamppu sammuu.

SIVUKYTKIN

ON/OFF: Kytke taskulamppu päälle / pois päältä painamalla sivukytkintä yhden kerran. Kun virta kytketään päälle, aiemmin käytetty värillinen valo tai kuutamo-tila aktivoituu.

VÄRIVALON VAIHTAMINEN: Kun valo on päällä, voit vaihtaa valon väriä pitämällä sivukytkintä pohjassa. Vaihtoehdot ovat: punainen, vihreä, sininen ja kuunvalo. Valovaihtoehto aktivoituu, kun sivukytkin vapautetaan.

VALKOINEN VALO: Kaksoisnapsauta sivukytkintä nopeasti kytkeäksesi valkoisen valon. Voit vaihtaa korkean ja matalan valkoisen valon välillä kaksoisnapsauttamalla uudestaan. Kun taskulamppu on pois päältä, pidä sivukytkintä painettuna noin sekunnin ajan päästäksesi kuutamo-tila.

VÄLKKYVÄ VALO: Kolmoisnapsauta sivukytkintä nopeasti aktivoidaksesi välkkyvän valkoisen valon.

LUKITSEMINEN/AVAAMINEN: Kun valo ei ole päällä, paina sivukytkintä ja pidä sitä painettuna noin 2 sekunnin ajan siirtyäksesi lukitustilaan lyhyen kuunvalon välähdyksen jälkeen. Jos napsautat sivukytkintä tai takakytkintä lampun ollessa lukitustilassa, sivukytkimen alla oleva punainen merkkivalo palaa kahden sekunnin ajan merkiksi siitä, että valo on edelleen lukitustilassa. Poistu lukitustilasta pitämällä sivukytkintä painettuna yli sekunnin ajan, kunnes valo on kuutamo-tilassa.

(NO) Norwegian

BRUK:

HALEBRYTER

AV/PÅ: Enkeltklikk på halebryteren for å skru lommelykten på eller av. Trykk bryteren halvveis inn for «low» hvitt lys eller helt inn for «high» hvitt lys.

MIDLERTIDIG PÅ: Trykk halebryteren halvveis inn og hold den inne for midlertidig «low» hvitt lys eller trykk den helt inn for «high» hvitt lys. Slipp halebryteren og lommelykten skrus av.

SIDEBRYTER

AV/PÅ: Enkeltklikk på sidebryteren for å skru lommelykten av/på. Når den er påskrudd vil den lyse med farget lys eller «moonlight» avhengig av hva som var sist aktivert.

ENDRE FARGE: Når lyset er på, trykk og hold inne sidebryteren for å automatisk veksle mellom red, grønn, blå og «moonlight». Den aktuelle fargen blir aktivert når sidebryteren slippes.

HVITT LYS: Dobbeltklikk raskt på sidebryteren for å aktivere «high» hvitt lys. Bytt mellom «low» og «high» hvitt lys ved å dobbeltklikke. Når lommelykten er av, trykk og hold sidebryteren i ca. 1 sekund for å aktivere «moonlight».

STROBE: Trippelklikk raskt på sidebryteren for å aktivere hvitt strobelys.

KNAPPELÅS: Når lykten er av, trykk og hold sidebryteren inne i ca. 2 sekunder for å aktivere knappelåsen som indikeres ved et raskt «moonlight»-blink. Mens knappelåsen er aktivert, vil en rød indikator under sidebryteren blinke i 2 sekunder hvis man trykker på én av bryterene. For å deaktivere knappelåsen, trykk og hold inne sidebryteren i over 1 sekund til lyset aktiverer «moonlight»-modus.

(SV) Swedish

Användning:

Den bakre brytaren:

PÅ / AV: Ett enkelt tryck på brytaren för att tända eller släcka lampan, tryck halvvägs för svagt vitt sken, tryck hela vägen i botten för starkt vitt sken.

Momentant På: Tryck och håll knappen intryckt halvvägs eller i botten för att tända lampan momentet med vitt sken på högt eller lågt effektläge. Släpp knappen för att släcka lampan.

Sidoknapp:

PÅ / AV: Ett enkelt tryck på sidoknappen för att slå på / av. När lampan tänds, tänds den på föregående effektläge, färgat ljus eller moonlight läge.

Ändra färg på ljuset: När lampan är på, tryck och håll sidoknappen intryckt för att växla mellan ljusläge röd, grön, blå och moonlight. Dåvarande ljusläge väljs då knappen släpps.

Vitt ljus: Tryck snabbt två gånger på sidoknappen för att tända lampan med starkt vitt sken. För att växla mellan starkt och svagt sken dubbelklicka på sidoknappen igen. När lampan är avstängd tryck och håll sidoknappen intryckt i ca 1 sekund för att tända lampan med Moonlight läge.

Strobe: Tryck snabbt tre gånger på sidoknappen för att aktivera vitt strobe ljus.

Knapplås / Lås upp: När lampan är avstängd, tryck in och håll sidoknappen intryckt i ca 2 sekunder för att aktivera knapplåset. Lampan blinkar snabbt till för att indikera att knapplåset är aktiverat. Om du trycker på någon av knapparna medans knapplåset är aktiverat kommer en röd lampa nedanför sidoknappen att tändas för att indikera att knapplåset fortfarande är aktiverat. För att låsa upp lampan igen, tryck och håll sidoknappen intryckt i ca 1 sekund tills lampan tänds på Moonlight läge.

(NED) Nederland

Gebruiksaanwijzing:

ACHTERSCHAKELAAR

AAN/UIT: Druk eenmaal op de achterschakelaar om de zaklamp aan of uit te zetten. Half indrukken voor LOW WHITE of volledig indrukken voor HIGH WHITE.

KORTSTONDIG AAN: Houd de schakelaar half ingedrukt voor LOW WHITE of volledig ingedrukt voor HIGH WHITE. De zaklamp gaat uit zodra u de schakelaar loslaat.

ZIJSCHAKELAAR

AAN/UIT: Druk eenmaal op de zijschakelaar om de lamp AAN/UIT te zetten. De lamp gaat aan op de kleurstand of Moonlight stand dat voor het laatst is gebruikt

KLEURSTAND VERANDEREN: Wanneer de lamp aan staat, houd dan de zijschakelaar ingedrukt om te rouleren tussen de standen rood, groen, blauw en Moonlight. Laat de schakelaar los zodra het juiste kleur is geselecteerd.

WIT LICHT: dubbelklik snel op de zijschakelaar voor HIGH WHITE en wissel tussen HIGH en LOW bij elke dubbelklik. Activeer Moonlight door de zijschakelaar voor 1 seconde in te drukken vanaf de UIT-stand.

STROBOSCOOP: druk driemaal snel achter elkaar op de zijschakelaar om stroboscoop (wit licht) te activeren.

VERGRENDELEN/ONTGRENDELEN: Activeer de vergrendeling door de zijschakelaar voor 2 seconden ingedrukt te houden vanuit de

UIT-stand. Bij activatie gaat de lamp kort aan op Moonlight. Als de lamp is vergrendeld, dan brandt de schakelaar rood bij het indrukken. Ontgrendel door de zijschakelaar langer dan 1 seconde vast te houden of totdat de lamp weer aangaat op Moonlight.

(PL) Polska

Instrukcja obsługi:

Tylny przycisk

Wł/Wył: Wciśnij tylny przycisk, aby włączyć lub wyłączyć latarkę. Wciśnij go do połowy aby włączyć tryb niski, lub całkowicie, aby włączyć tryb wysoki.

Chwilowe włączenie: Wciśnij tylny przycisk do połowy i przytrzymaj, aby chwilowo włączyć tryb niski. Wciśnij całkowicie i przytrzymaj, aby chwilowo włączyć tryb wysoki. Puść przycisk aby wyłączyć latarkę.

Boczny przycisk

Wł/Wył: Wciśnij boczny przycisk, aby włączyć lub wyłączyć latarkę. Po włączeniu, aktywny będzie poprzednio używany tryb (światło kolorowe lub moonlight).

Zmiana koloru światła: Kiedy latarka jest włączona, wciśnij i przytrzymaj boczny przycisk aby automatycznie przełączyć się między światłem czerwonym, zielonym, niebieskim i moonlight. Aktualny tryb zostaje wybrany poprzez puszczenie przycisku.

Światło białe: Szybko dwukrotnie przyciśnij boczny przycisk, aby włączyć tryb wysoki światła białego. Ponownie dwukrotnie przyciśnij boczny przycisk aby przełączyć się między trybem wysokim i niskim. Kiedy latarka jest wyłączona, wciśnij i przytrzymaj boczny włącznik przez około sekundę aby włączyć tryb moonlight.

Stroboskop: Szybko trzykrotnie przyciśnij boczny przycisk, aby włączyć stroboskop.

Blokowanie/odblokowanie: kiedy latarka jest wyłączona, wciśnij i przytrzymaj boczny przycisk przez około 2 sekundy. Przejście w tryb blokady zostanie zasygnalizowane mignięciem trybu moonlight. W trybie blokady, próba uruchomienia latarki poskutkuje zapaleniem się czerwonej diody obok bocznego przycisku na około 2 sekundy, sygnalizującej że latarka wciąż jest zablokowana. Aby odblokować latarkę należy wcisnąć I przytrzymać boczny przycisk dłużej niż 1 sekundę, do momentu włączenia się trybu moonlight.

(DE) Deutsch

BEDIENUNGSANLEITUNG

Heckschalter

An/Aus: Einfaches Drücken des Heckschalters schaltet die Lampe

ein und aus. Halb durchdrücken für den niedrigen Modus des weißen Lichts oder ganz durchdrücken für den hohen Modus des weißen Lichts.

Vorübergehendes Einschalten:

Den Heckschalter halb Durchdrücken und Halten für den vorübergehenden Modus des weißen Lichts oder ganz durchdrücken und halten für den hohen Modus des weißen Lichts. Loslassen des Heckschalters schaltet die Lampe aus.

Seitenschalter

An/aus: Einfaches Drücken des Seitenschalters schaltet die Lampe ein und aus. Beim Einschalten wird, je nachdem, was zuletzt genutzt wurde, entweder das farbige Licht oder der Moonlight Modus aktiviert.

Änderung der Lichtfarbe: Wenn die Lampe bereits eingeschaltet ist, wird durch Drücken und Halten des Seitenschalters zyklisch das rote, grüne, blaue oder weiße Licht im Moonlight Modus aktiviert. Loslassen des Seitenschalters wählt den aktuellen Modus aus.

Weißes Licht: Schnelles Doppelklicken auf den Seitenschalter aktiviert den hohen Modus des weißen Lichts. Weitere Doppelklicke wechseln zwischen dem hohen und niedrigen Modus des weißen Lichts. Im ausgeschalteten Zustand wird der Moonlight Modus durch Drücken und Halten des Seitenschalters für ca. eine Sekunde erreicht.

Strobe: Schneller Dreifach-Klick auf den Seitenschalter um den weißen Strobe Modus zu aktivieren.

Sperren/Entsperren: Im ausgeschalteten Zustand wird die Lampe durch Drücken und Halten des Seitenschalters für ca. 2 Sekunden gesperrt. Währenddessen leuchtet der Moonlight Modus kurz auf. Im gesperrten Zustand aktivieren der Heck- und Seitenschalter bei kurzem Drücken einen roten Indikator für zwei Sekunden, um den gesperrten Zustand anzuzeigen. Gedrückt Halten des Seitenschalters für eine Sekunde entsperrt die Lampe wieder und schaltet das weiße Licht im Moonlight Modus ein.

(HU)Magyarország

A HASZNÁLAT MÓDJA

VÉGKAPCSOLÓ

BE/KI: A végkapcsoló egyszeri lenyomásával kapcsolható be vagy ki a lámpa. Félig történő lenyomáskor alacsony fényerejű fehér fénnyel, teljes lenyomáskor magas fényerejű fehér fénnyel világít a bekapcsolt lámpa.

PILLANATNYI BEKAPCSOLÁS: Nyomja be félig és tartsa nyomva végkapcsolót a lámpa alacsony fényerejű fehér fénnyel történő pillanatnyi bekapcsolásához vagy nyomja be teljesen a végkapcsolót

és tartsa nyomva a lámpa magas fényerejű fehér fénnyel történő pillanatnyi bekapcsolásához. A végkapcsoló felengedésekor a lámpa kikapcsol.

OLDALSÓ KAPCSOLÓ

BE/KI: Az oldalsó kapcsoló egyszeri lenyomásával kapcsolható be vagy ki a lámpa. Bekapcsoláskor az utoljára használt színű fénnyel vagy a holdfény üzemmóddal világít a lámpa.

A lámpafény színének megváltoztatása: Az oldalsó kapcsoló nyomva tartásával a lámpa végtelenített sorban vörös, zöld, kék színű fényre és holdfény üzemmódra kapcsolható. A lámpa az oldalsó kapcsoló felengedésekor érvényben lévő üzemmódban marad.

FEHÉR FÉNY: Az oldalsó kapcsoló gyors egymás utáni megnyomásakor (dupla kattintás) a lámpa magas fényerejű fehér fényű módra áll. A magas és az alacsony fényerejű mód közötti átkapcsolás újabb gyors dupla kattintásokkal végezhető. Ha a lámpa kikapcsolt állapotban van, az oldalsó kapcsoló kb. 1 másodperces nyomva tartásakor a lámpa holdfény üzemmódra áll.

VILLOGÓ FÉNY: Az oldalsó kapcsoló gyors, háromszori megnyomásakor a lámpa fehér fényű villogó üzemmódra áll.

Lezárás/Feloldás: A kikapcsolt állapotban lévő lámpa oldalsó kapcsolójának kb. 2 másodpercnél hosszabb ideig történő nyomva tartásakor a lámpa egy rövid felvillanást követően lezárt állapotba kerül. A lezárt állapotban lévő lámpa oldalsó kapcsolójának vagy végkapcsolójának megnyomásakor az oldalsó kapcsoló közepén lévő vörös jelzőfény 2 másodpercig világít annak jelzésére, hogy a lámpa lezárt állapotban van. A lezárt állapotban lévő lámpa az oldalsó kapcsoló 1 másodpercnél hosszabb ideig történő nyomva tartásakor holdfény üzemmódra áll és a lezárás megszűnik.

(RU) Русский

Инструкция

Торцевая кнопка

ВКЛ/ВЫКЛ: нажмите один раз на торцевую кнопку, чтобы включить или выключить фонарь. Легкое нажатие для минимального белого света, полное нажатие для максимального белого света.

Кратковременное включение: нажмите и удерживайте торцевую кнопку слегка или полное нажатие для кратковременного включения на минимальном или максимальном режимах. Для выхода из режима отпустите кнопку.

Боковая кнопка

ВКЛ/ВЫКЛ: нажмите один раз на боковую

кнопку, чтобы включить или выключить фонарь. При включении, фонарь включит ранее использованный цветной или мунлайт режимы.

Смена цветных диодов: когда фонарь уже включен, нажмите и удерживайте боковую кнопку, чтобы автоматически по кругу переключить режимы красный, зеленый, синий и лунный свет. Отпустите кнопку для выбора света.

Белый свет: дважды нажмите на боковую кнопку для перехода в максимальный режим. Двойным нажатием на кнопку можно сменить максимальный и минимальный режимы. Когда фонарь выключен, нажмите и удерживайте кнопку около 1 секунды для перехода в режим Мунлайт.

Стробоскоп: трижды нажмите на боковую кнопку для перехода в режим Стробоскоп.

Режим блокировки/разблокировки: Когда фонарь выключен, нажмите и удерживайте боковую кнопку около 2 секунд, после короткой вспышки в режиме мунлайт фонарь перейдет в режим блокировки. В режиме блокировки при нажатии на боковую или торцевую кнопку, индикатор под боковой кнопки загорится на 2 секунды. Для выхода из режима блокировки, нажмите и удерживайте боковую кнопку более 1 секунды, пока фонарь не перейдет в режим мунлайт.

(ES) Español

COMO OPERAR:

INTERRUPTOR DE COLA

ENCENDIDO / APAGADO: haga clic en el interruptor trasero para encender o apagar la linterna. Medio clic para luz blanca baja, clic fuerte para luz blanca alta.

ENCENDIDO MOMENTÁNEO: Mantenga presionado el interruptor trasero a la mitad o con fuerza para acceder momentáneamente a luz blanca baja o luz blanca alta. Suelte el interruptor trasero y la linterna se apagará.

INTERRUPTOR LATERAL

ENCENDER/APAGAR: Haga un solo clic en el interruptor lateral para encender/apagar la linterna. Cuando se enciende, se activará la luz de color o la luz de luna utilizada anteriormente.

CAMBIO DE COLOR DE LUZ: Cuando la luz esté encendida, mantenga pulsado el interruptor lateral para recorrer automáticamente el rojo, verde, azul y luz de luna. Se selecciona el modo de luz actual cuando se suelta el interruptor lateral.

LUZ BLANCA: Haga doble clic rápidamente en el interruptor lateral para acceder a la luz blanca alta y, a continuación, cambia entre luz blanca alta y baja haciendo doble clic. Cuando la linterna esté apagada, mantenga pulsado el interruptor lateral durante aproximadamente 1 segundo para acceder a de luna.

ESTROBOSCÓPICO: Haga triple clic rápidamente en el interruptor lateral para activar el modo estroboscópico de luz blanca.

BLOQUEO/DESBLOQUEO: Cuando la linterna esté apagada, mantenga pulsado el interruptor lateral durante 2 segundos para entrar en modo de bloqueo después de un breve destello de luz. En el modo de bloqueo, si hace clic en el interruptor lateral o en el interruptor de cola, el indicador rojo del interruptor lateral estará encendido durante dos segundos para indicar que la luz todavía está en modo de bloqueo. Para salir del modo de bloqueo, mantenga pulsado el interruptor lateral durante más de 1 segundo hasta que la luz esté en modo de luz de luna.

(RO) Romanesc

MOD DE OPERARE:

BUTONUL DIN SPATE

PORNIT/OPRIT: Pentru a porni/opri lanterna apasati scurt pe buton. Cand butonul este apasat jumatate de cursa se va aprinde modul alb mic, la apasare totala se va active modul alb mare.

APRINDERE TEMPORARA: Apasati si mintineti apasat butonul pentru a aprinde lanterna (apasare completa pentru mod mare si apasare jumatate de cursa pentru mod mic). Cand este eliberat butonul, lanterna se va stinge.

BUTONUL LATERAL

PORNIT/OPRIT: La o singura apasare, lanterna se poate aprinde/stinge. Cand pornim lanterna modurile lumina colorata sau lumina de veghe (moonlight) folosite anterior vor fi activate.

SCHIMBAREA CULORILOR: Cand lanterna este aprinsa, apasati si mintineti apasat butonul lateral pentru a schimba modurile de iluminare, ciclic (rosu, verde, albastru si modul de veghe-moon-light. Modul este selectat atunci cand eliberam butonul.

LUMINA ALBA: La apasare dubla rapida lanterna va accesa modul turbo. La fiecare dubla apasare lantern ava trece din modul mic in modul mare. Pentru accesarea modului moonlight, lanterna trebuie sa fie oprita si butonul lateral mentinut apasat pentru 1 sec.

STROBOSCOP: Apasati de trei ori rapid pe butonul lateral pentru a activa modul stroboscop.

BLOCARE/DEBLOCARE: Cand lanterna este oprita, tineti apasat butonul lateral pentru cel putin 2 secunde pentru a intra in modul

de blocare (semnalat printr-un un flash scurt). Lanterna cat timp este blocata si butonul lateral este apasat un led rosu se va aprinde pentru a semnala starea "blocat". Pentru iesirea din modul de blocare a lanternei, tineti apasat pe butonul lateral pentru cel putin o secunda pana cand lanterna se aprinde pe modul moonlight.

(UA) Ukrainian

ЯК КОРИСТУВАТИСЯ:

ХВОСТОВИЙ ПЕРЕМИКАЧ

ON/OFF: Один раз натисніть хвостовий перемикач, щоб увімкнути або вимкнути ліхтарик. Натисніть до половини для тьмяного білого світла, натисніть до кінця для яскравого білого світла.

УВІМКНЕННЯ ТИМЧАСОВОГО РЕЖИМУ: Натисніть і утримуйте хвостовий перемикач наполовину або сильно, щоб на мить отримати доступ до тьмяного білого світла або яскравого світла. Відпустіть хвостовий перемикач, і ліхтарик вимкнеться.

БІЧНИЙ ПЕРЕМИКАЧ

ON/OFF: Натисніть один раз бічний перемикач, щоб увімкнути / вимкнути ліхтарик. При увімкненні буде активований індикатор кольору або місячного світла, які використовувалися раніше.

ЗМІНА КОЛЬОРУ СВІТЛА: Коли світло вже увімкнено, натисніть і утримуйте бічний перемикач, щоб автоматично перемикатися між червоним, зеленим, синім і місячним світлом. Поточний режим світла можна вибирати, коли бічний перемикач не затиснутий.

БІЛЕ СВІТЛО: Швидко двічі клацніть бічний перемикач, щоб отримати доступ до яскравого білого світла, а потім перемикайтеся між яскравим і тьмяним білим світлом за допомогою подальших подвійних клацань. Коли ліхтарик вимкнений, натисніть і утримуйте бічний перемикач приблизно одну секунду, щоб отримати доступ до режиму місячного світла.

СТРОБОСКОП: Швидко тричі натисніть бічний перемикач, щоб активувати стробоскоп білого світла.

БЛОКУВАННЯ / РОЗБЛОКУВАННЯ: Коли світло вимкнено, натисніть і утримуйте перемикач близько 2 секунд, щоб увійти в режим блокування після короткого спалаху

місячного світла. У режимі блокування, якщо ви натиснете бічний перемикач або хвостовий перемикач, червоний індикатор під бічним перемикачем загориться на дві секунди, щоб сигналізувати про те, що світло все ще знаходиться в режимі блокування. Щоб вийти з режиму блокування, натисніть і утримуйте бічний перемикач більше 1 секунди, поки ліхтар не включиться в режимі місячного світла.

(JP) 日本語

操作方法：

テールスイッチ

点灯/消灯：テールスイッチを一回押すと、懐中電灯が点灯・消灯します。浅く押すとlowモード（白色光）を出力します。深く押すとhighモード（白色光）を出力します。

間欠点灯：テールスイッチを浅く押し続けるとlowモード（白色光）を出力します。テールスイッチを深く押し続けるとhighモード（白色光）を出力し、テールスイッチから指を離すと消灯します。

サイドスイッチ

点灯/消灯：サイドスイッチをシングルクリックすると、懐中電灯のON/OFFができます。ONにすると、前回最後に使用し記憶されたカラーライトまたはMoonモードで点灯します。

カラーの選択：サイドスイッチを押したままにすると、現在の出力から始まり、赤ライト→緑ライト→青ライト→Moonモードの順で切り替わり、指を離した時のモードが設定されます。

白色光：サイドスイッチを素早くダブルクリックしてhighモードとなり、さらにダブルクリックでhighモードとlowモードを切り替えます。懐中電灯が消灯ている時は、サイドスイッチを約1秒間押したままにすると、Moonモードとなります。

ストロボ：素早くサイドスイッチを3回押すと白色光のストロボ設定となります。

ロックアウト/ロック解除：消灯した状態で、サイドスイッチを2秒ぐらい押すと、ロックアウトとなります（懐中電灯は最初にMoonモードに入り、その後オフになってロックアウト状態であることを知らせます）。ロックアウトの状態で誤って操作すると、サイドスイッチの下にあるインジケーターは赤に2秒点灯します。Moonモードになるまでサイドスイッチを1秒以上押すと、ロックアウトが解除されます。

(TH) ไทย

วิธีการใช้งาน

สวิทซ์ท้าย

เปิด / ปิด : กดปุ่มท้ายแล้วปล่อย เพื่อเปิดหรือปิด โดยกดปุ่มท้ายครึ่งนึงจะเปิดที่ระดับแสงต่ำ หรือกดปุ่มท้ายให้สุดจะเปิดที่ระดับแสงสูง

เปิดชั่วคราว : กดปุ่มค้างไว้เพื่อเปิดไฟฉายแบบชั่วคราว ปล่อยปุ่มเพื่อปิด

สวิทซ์ด้านข้าง

เปิด / ปิด : กด 1 ครั้งเพื่อเปิด กดอีกครั้งเพื่อปิด โดยเมื่อไฟฉายเปิดจะเปิดเป็นชนิดของแสงหรือไฟระดับแสงจันทร์ที่ใช้ล่าสุด

การเปลี่ยนชนิดแสง : เมื่อไฟฉายอยู่ในสถานะเปิด ให้กดสวิทซ์ข้างค้างไว้ เพื่อเปลี่ยนชนิดแสงเป็น สีแดง, เขียว, ฟ้า หรือ แสงจันทร์

แสงสีขาว : กดสวิทซ์ข้างเร็ว ๆ 2 ครั้ง เพื่อเปลี่ยนเป็นแสงขาวระดับสูง โดยทำซ้ำอีกครั้งจะเปลี่ยนเป็นแสงขาวระดับเบา

แสงจันทร์ : เมื่อไฟฉายอยู่ในสถานะปิด ให้กดสวิทซ์ข้างค้างไว้เพื่อเลือกแสงจันทร์

ไฟกระพริบ : กดปุ่มข้างเร็ว ๆ 3 ครั้ง เพื่อเลือกไฟกระพริบ

ล็อก / ปลดล็อก : ขณะที่ไฟฉายอยู่สถานะปิด ให้กดสวิทซ์ข้างค้างไว้ประมาณ 2 วินาทีเพื่อล็อคไฟฉาย โดยไฟจะกระพริบสั้น ๆ เพื่อแสดงการล็อก, ขณะที่ไฟฉายล็อคนั้น ถ้ากดปุ่มใด ๆ ไฟสีแดงจะติดสว่างเพื่อแจ้งว่า ไฟฉายถูกล็อค, การปลดล็อค ทำได้โดยการกดปุ่มข้างค้างไว้ จนกระทั่งไฟฉายติดในระดับแสงจันทร์

(FR) Français

Utilisation :

INTERRUPTEUR ARRIÈRE

Allumage / Extinction :

Cliquez une fois sur l'interrupteur arrière pour allumer ou éteindre la lampe. Une pression légère pour une luminosité faible, une pression forte pour une luminosité élevée.

ALLUMAGE MOMENTANÉ :

Appuyez et maintenez l'interrupteur arrière à moitié ou à fond pour accéder momentanément à une luminosité faible ou élevée. Relâchez l'interrupteur arrière et la lampe s'éteint.

INTERRUPTEUR LATÉRAL

Allumage / Extinction :

Cliquez une fois sur le bouton latéral pour allumer / éteindre la lampe. À l'allumage, le coloris d'éclairage ou le mode luciole (lumière blanche) sélectionné sera le dernier utilisé.

CHANGEMENT DE COULEUR :

Une fois la lampe allumée, appuyez et maintenez le bouton latéral et le faisceau passera automatiquement de la sortie actuelle à la couleur rouge, verte, bleue puis le mode luciole. La couleur du faisceau est sélectionnée lorsque l'interrupteur latéral est relâché.

LUMIÈRE BLANCHE :

Double-cliquez rapidement sur le bouton latéral pour accéder à un faisceau de lumière blanche puissant, puis basculez entre les luminosités élevée et faible en appuyant à nouveau. Lorsque la lampe est éteinte, appuyez et maintenez l'interrupteur latéral pendant environ 1 seconde pour accéder à une mode luciole (lumière blanche).

MODE STROBOSCOPE :

Cliquez trois fois rapidement sur l'interrupteur latéral pour activer le stroboscope (lumière blanche).

VERROUILLAGE/DÉVERROUILLAGE :

Lorsque la lampe est éteinte, appuyez sur l'interrupteur latéral et maintenez-le enfoncé pendant environ 2 secondes pour entrer en mode verrouillage après un bref flash du mode luciole.

En mode verrouillage, si vous cliquez sur l'interrupteur latéral ou sur l'interrupteur arrière, le voyant rouge sous l'interrupteur latéral s'allumera pendant deux secondes pour signaler que la lampe est toujours verrouillée.

Pour quitter le mode verrouillage, appuyez et maintenez l'interrupteur latéral pendant plus d'une seconde jusqu'à ce que la lampe soit en mode luciole.

(BG) български

Начин на работа:

Заден бутон

ВКЛ/Изкл: единичен клик на задният бутон за вкл/изкл. Полу задействане за слаб режим и пълно задействане за силен режим.

Моментно задействане: Натиснете и задръжте бутона с полу или пълно задействане. Отпуснете бутона за изключване.

Страничен бутон

Вкл/Изкл: Единичен клик на страничният бутон за вкл/изкл. Включва се последният използван цвят на светлината или лунен режим.

Смяна на цвета на излъчваната светлина: при включен фенер натиснете и задръжте страничният бутон. Излъчваната светлина

ще се променя автоматично на червена, зелена, синя и лунен режим. Отпуснете бутона за избор на желаният цвят.

Бяла светлина: Бърз двоен клик на страничния бутон за включване на бяла светлина силен режим. С последващ двоен клик можете да избирате между слаб и силен режим. При изключен фенер, натиснете и задръжте бутона за 1 секунда за директен достъп до лунен режим.

Строб режим: с бърз троен клик на страничният бутон включвате строб режима, който е с бяла светлина.

Заключване/Отключване: При изключен фенер, натиснете и задръжте страничния бутон за в секунди. Фенерът ще се заключи след кратко примигване. В заключен режим ако натиснете бутона, червеният индикатор ще се задейства за 2 секунди, за да сигнализира чаключването. За отключване, натиснете и задръжте страничният бутон за над 1 секунда, докато фенера се включи в лунен режим.

(IT) Italia

Manuale d'uso

INTERRUTTORE DI CODA

ON / OFF: premere una volta l'interruttore di coda per accendere o spegnere la torcia. Leggera pressione per luce bianca bassa o una pressione decisa per luce bianca alta.

Accensione momentanea: premere a metà l'interruttore di coda e tenerlo premuto per una luce bianca bassa momentanea o premere completamente e tenere premuto per una luce bianca alta momentanea. Rilasciare l'interruttore di coda e la torcia si spegnerà.

INTERRUTTORE LATERALE

ON / OFF: fare clic una volta sull'interruttore laterale per accendere / spegnere la torcia. All'accensione verrà attivata la luce colorata o la luce soffusa utilizzata l'ultima volta.

Variazione del colore : quando la luce è già accesa, tenere premuto l'interruttore laterale per scorrere automaticamente dal rosso, al verde, al blu e alla luce soffusa. l'ultima modalità viene memorizzata quando viene rilasciato l'interruttore laterale.

LUCE BIANCA: fare doppio clic rapidamente sull'interruttore laterale per accedere alla luce bianca alta, quindi passare dalla luce bianca alta a quella bassa facendo ogni volta doppio clic. Quando la torcia è spenta, premere e tenere premuto l'interruttore

laterale per circa 1 secondo per accedere alla luce soffusa.

STROBO: fai rapidamente tre volte clic sull'interruttore laterale per attivare la luce stroboscopica bianca.

BLOCCO / SBLOCCO: quando la torcia è spenta, premere e tenere premuto l'interruttore laterale per circa 2 secondi per accedere alla modalità di blocco dopo una breve accensione della luce soffusa. In modalità di blocco, se si fa clic sull'interruttore laterale o sull'interruttore di coda, l'indicatore rosso si accenderà per due secondi per segnalare che la luce è ancora in modalità di blocco. Per uscire dalla modalità di blocco, tenere premuto l'interruttore laterale per oltre 1 secondo fino a quando la luce non passerà in modalità soffusa.

(SK) Slovenskýjazyk

AKO POUŽÍVAŤ

SPÍNA chvosta

ON / OFF: Jediným stlačením chvostového spínača zapnete alebo vypnete baterku. Polovičné stlačenie pre slabé biele svetlo alebo úplné stlačenie pre vysoké biele svetlo.

MOMENTÁRNY ZAPNUTÝ: Stlačte chvostový spínač do polovice a podržte ho na chvíľu slabé biele svetlo alebo úplne stlačte a podržte na chvíľkové vysoké biele svetlo. Uvoľnite koncový spínač a baterka sa vypne.

BO NÝ VYPÍNA

ON/OFF: jedným kliknutím bočný prepínač zapnete/vypnete svietidlo. Po zapnutí sa akaktivuje predtým použitý farebný mód alebo mód mesačný svit.

ZMENA FARBY SVETLA: Keď je svietidlo už zapnuté, stlačte a podržte bočný spínač, aby sa automaticky cyklovalo Červené, zelené, modré a mesačný svit. Režim súčasného osvetlania sa zvolí po uvolnení bočného spínača.

BIELE SVETLO: Rýchlym dvojitým kliknutím na bočný prepínač získate prístup k vysokému bielemu svetlu. Potom s každým dvojitým kliknutím cyklujte medzi vysokým a nízkym bielym svetlom. Keď je baterka vypnutá, stlačte a podržte bočný spínač asi na 1 sekundu, aby ste dosiahli mesačného svetla.

STROBE: Rýchlym trojitým kliknutím na bočný spínač aktivujete stroboskop bieleho svetla.

ZAISTENIE / ODOMKNUTIE: Keď je svetlo vypnuté, stlačte a podržte bočný spínač asi na 2 sekundy, aby ste po krátkom záblesku mesačného svetla vstúpili do režimu blokovania. Ak v režime blokovania kliknete na bočný spínač alebo na chvostový spínač, na dve sekundy sa rozsvieti červený indikátor pod bočným spínačom, ktorý signalizuje, že svetlo je stále v režime blokovania. Ak chcete opustiť režim blokovania, stlačte a podržte bočný spínač na viac ako 1 sekundu, kým sa svetlo nezapne do režimu mesačného svetla.

WARRANTY

Within 30 days of purchase: Contact the original seller for repair or replacement.

Within 5 years of purchase: Contact Olight for repair or replacement.

Battery warranty: Olight offers a one year warranty for all rechargeable batteries.

MCC magnetic USB charging cable: One year.

For any of the fragile or low-value fittings not covered above, like holster and clip, you can contact the post-sale in 30 days after the purchase, if it has any quality drawback or damage under normal use condition. If such drawback or damage occurs after 30 days of the purchase or under abnormal use condition, we will only offer conditional quality assurance as appropriate.

EU-DECLARATION OF CONFORMITY

EU-Declaration of Conformity can be found here : https://olightworld.com/ec-declaration

USA Customer Support

cs@olightstore.com

Global Customer Support

customer-service@olightworld.com

Visit **www.olightworld.com** to see our complete product line of portable illumination tools.

OLIGHT

Dongguan Olight E-Commerce Technology Co., Ltd
4th Floor, Building 4, Kegu Industrial Park, No 6 Zhongnan Road, Changan Town, Dongguan City, Guangdong, China.
Made in China

RoHS CE

3.0043.6010.9000 **A. 11. 19. 2020**

THANK YOU!